7. Порядок роботи та технічне обслуговування

Під час експлуатації слід проводити регулярні огляди залежно від режиму роботи системи. Під час огляду перевірити: загальний стан засувки; різьбову частину шпинделя, яка має бути змащена (рекомендується змазка ЦИАТИМ-201); стан болтових з'єднань; герметичність прокладочного з'єднання та сальникового ущільнення. При тривалій роботі засувки періодично, не рідше одного разу на два місяці, проводити відкривання та закривання з метою очищення затвора.

Для запобігання попаданню між шиберами механічних частинок із трубопроводу необхідно встановити перед засувкою у напрямку потоку середовища фільтр механічного очищення. При неможливості домогтися усунення протікання в сальниковій камері шляхом підтяжки відкидних болтів, сальникове набивання слід змінити. Конструкцією засувок передбачена можливість ремонту ущільнювальних поверхонь шляхом проточування та притирання. З метою усунення дефектів розбирання засувок потрібно проводити на відключеному трубопроводі або у знятому положенні.

8. Правила зберігання та транспортування

Засувки зберігати в приміщеннях з природною вентиляцією за температури навколишнього повітря від мінус 30°С до плюс 50°С.

Транспортування засувок може проводитись будь-яким видом транспорту. При цьому розміщення засувок на транспортному засобі повинна запобігати можливим ударам засувок одну об одну і появу механічних пошкоджень. Внутрішні поверхні повинні бути захищені від забруднень.

9. Гарантії виробника(постачальника)

Виробник гарантує відповідність засувок вимогам безпеки та цьому паспорту за умови дотримання споживачем умов експлуатації, транспортування та зберігання.

Гарантійний термін експлуатації 12 місяців з дня введення в експлуатацію, але не більше ніж 18 місяців з дня відвантаження споживачеві.

Гарантійні зобов'язання поширюються на всі дефекти, що виникли з вини завода-виробника.

Гарантія не поширюється на дефекти, що виникли у випадках:

- порушення паспортних режимів зберігання, монтажу, випробування, експлуатації та обслуговування виробу;
- наявність слідів впливу речовин, агресивних до матеріалів виробу;
- наявності ушкоджень, спричинених пожежею, стихією, форс-мажорними обставинами;
- ушкоджень, спричинених неправильними діями споживача;
- наявність механічних пошкоджень або слідів втручання у конструкцію виробу.

8. Умови гарантійного обслуговування

Претензії якості товару можуть бути пред'явлені протягом гарантійного терміну.

Несправні вироби протягом гарантійного терміну ремонтуються або обмінюються на нові безкоштовно. Рішення про заміну чи ремонт виробу приймає ТОВ «Торговий дім «Каштан» тел./факс +380(44) 290-28-08. Замінений виріб або його частини, отримані внаслідок ремонту, переходять у власність ТОВ «Торговий дім «Каштан».

Витрати, пов'язані з демонтажем, монтажем та транспортуванням несправного виробу в період гарантійного терміну Споживачу не відшкодовуються.

У разі необґрунтованості претензії, витрати на діагностику та експертизу виробу оплачуються Споживачем.

Вироби приймаються до гарантійного ремонту (а також при поверненні) повністю укомплектованими.

Дата імпортування

ТЕХНІЧНИЙ ПАСПОРТ

Засувка чавунна паралельна дводискова з висувним шпинделем 30ч6бр

DN 50-300, PN 10

1. Загальні відомості

Найменування виробу — Засувка чавунна паралельна дводискова DN 50 - 300, PN 10

Підприємство-виробник — «HEBEI CENTRAL PLUMBING INDUSTRIES CO., LTD», Китай

Галузь застосування — Для встановлення в якості запірного пристрою на трубопроводах, які транспортують воду, пару, масла, нафту та інші рідкі середовища, середовища не агресивні до матеріалів виробу..

2. Загальні технічні дані

Тип приєднання	фланцеве
Тиск номінальний PN, МПа (кгс/см^2)	10 (1,0)
Температура робочого середовища, °С	від -30 до +225
Рабоче середовище	вода та пара (до +220 °С), нафта та масла (до +90 °С), бензольні вуглеводні (до +200 °С), феноляти, розчини лугів, масла, смоли, смоловмістні води (до +225 °С).
Класс герметичності згідно ГОСТ 9544-93	С - D
Температура навколишнього середовища, °С	від -30 до +40
Керування	ручне (маховик)
Середній ресурс до заміни, циклів	200 - 400
Средний термін експлуатації, років	3

Загальні розміри та вагу наведено в таблиці 1.

Креслення виробу

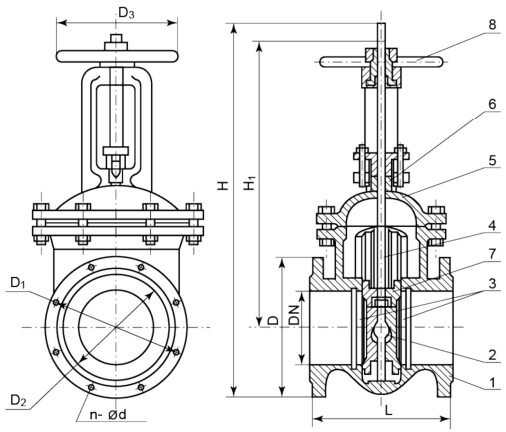

3. Матеріал основних деталей

Деталь	Матеріал
1 - корпус	сірий чавун
2 - клин	сірий чавун
3 - диски	сірий чавун з латунними ущільнюючими кільцями
4 - шпиндель	сталь
5 - кришка	сірий чавун
6 - сальник	сірий чавун, сальникова набивка
7 - втулка різьбова	сталь
8 - маховик	DN50-100 - сталь DN125-500 - сірий чавун

4. Комплектність

Засувка - 1 шт.

Паспорт - 1 экз.

Таблиця 1

Позначення		Розміри,мм										Вага
мм	дюйм	**DN**	**L**	**D**	**D1**	**D2**	**D3**	**d**	**n**	**H**	**H1**	кг
50	2"	50	173	157	125	102	160	18	4	341	234	10.6
80	3"	80	202	190	160	138	160	18	4	400	295	17.0
100	4"	98	228	212	180	158	200	18	8	535	309	22.0
125	5"	125	246	244	210	184	240	18	8	630	415	34.0
150	6"	150	282	274	240	212	240	22	8	738	423	44.0
200	8"	195	330	333	295	268	280	22	8	962	564	78.2
250	10"	250	452	398	355	320	320	22	8	1150	851	123.0
300	12"	295	508	445	410	370	400	22	12	1508	943	163.0

5. Інструкція з установки та монтажу

Тривалість служби та справність засувок залежать від правильного монтажу та підготовки їх до роботи, а також якості підготовки робочого середовища. Безпосередньо перед установкою засувок на трубопровід здійснити розконсервацію внутрішніх порожнин і зовнішніх поверхонь гарячою водою з подальшим сушінням або розчинником з подальшим обдуванням теплим повітрям або протиранням насухо. При необхідності зовнішні частини виробу пофарбувати згідно з вимогами організації, що експлуатує. При встановленні виробів на трубопровід зробити підтяжку з'єднань прокладки і сальникового ущільнення, т.к. у період транспортування та зберігання виробів може статися розгерметизація. Ці фактори не є ознакою бракувань.

Перед монтажем засувок слід перевірити стан внутрішніх порожнин засувок, доступних для візуального огляду, герметичність затвора. Трубопровід повинен бути очищений від бруду, піску, окалини та ін. Засувки повинні встановлюватися на трубопроводах для середовищ та параметрів, зазначених у паспорті на виріб, та доступних для здійснення поточного ремонту та огляду під час експлуатації. Засувки встановлюються у будь-якому положенні, крім положення маховиком униз. При установці засувок по можливості виключити дію маси трубопроводу на болтові з'єднання. Так само необхідно, щоб фланці на трубопроводі були встановлені без перекосів.

Безпосередньо після монтажу всі засувки повинні бути відкриті і проведене ретельне продування трубопроводу. Перед пуском установки перевірити роботу частин засувки, що рухаються, - повністю відкрити або закрити її і встановити в робочому положенні. Випробування на герметичність запорної частини засувки необхідно проводити відповідно до ГОСТ 9544-94.

6. Вказівки заходів безпеки

До експлуатації та обслуговування засувок допускається персонал, який вивчив правила безпеки. Для забезпечення безпеки праці категорично забороняється виконувати роботи з усунення дефектів за наявності тиску робочого середовища у трубопроводі.

Використання додаткових важелів із докладанням зусиль, що перевищують вказані у таблиці 2, не допускається. Не допускається також застосовувати гайкові ключі, більші за розміром, ніж це потрібно для кріпильних деталей у кожному конкретному випадку.

Таблиця 2

DN, мм	Зусилля на рукоятці,Н	Момент на рукоятці, НМ
50	377	37,7
80	580	72,5
100	630	78,75
150	670	80,4
200	660	92,4
250	905	126,7
300	1 250	150,8